Das Innovationsunternehmen

LTG Aktiengesellschaft

Unbegrenzte Einsatzmöglichkeiten dank maximaler Flexibilität

Design-Auslass LDR LTG System clean®

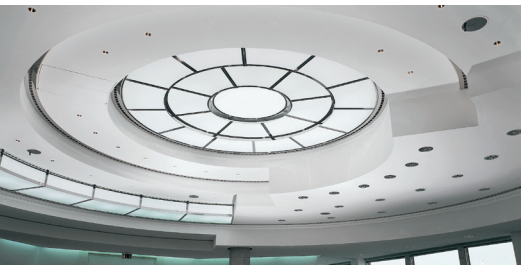

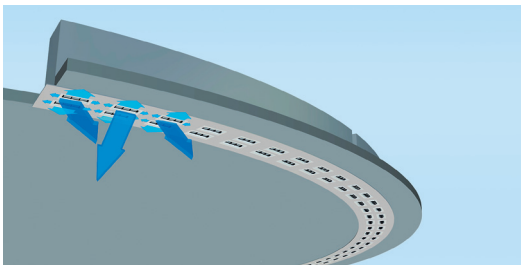

Von Museum bis Show-Room, von Konzertsaal bis Villa – überall, wo eine attraktive Optik und hohe Flexibilität der Luftströmung gefordert sind, ist der LDR die richtige Wahl.

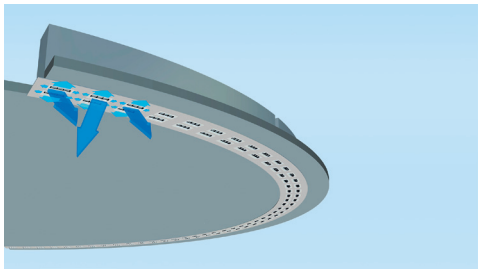

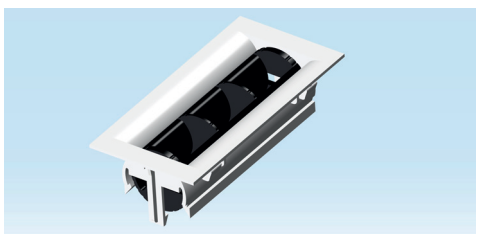

- **Verschiedene Strömungsformen** durch verstellbare Elemente möglich
- **Unbegrenzte Gestaltungsmöglichkeiten –** ob als sichtbares Gestaltungselement, gerade oder geschwungene Linie oder fast unsichtbar: jede gewünschte Form und Farbe erhältlich
- **Minimale Deckenverschmutzung** durch LTG System clean®
- **Zugfreie Frischluftversorgung**

www.LTG-AG.com

Luftdurchlässe
Kreisdurchlass Typ LDR

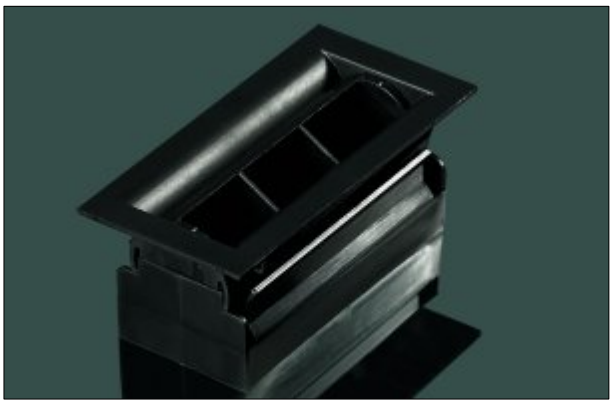

LDR-Element

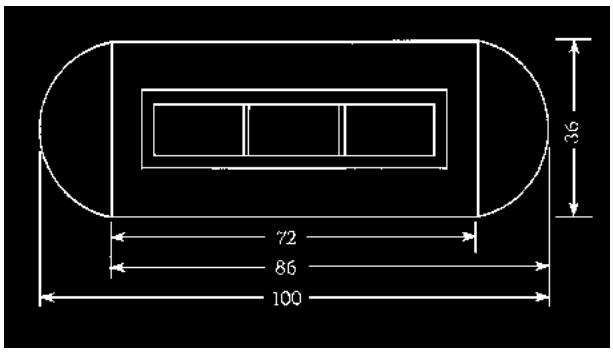

Abmessungen

Merkmale

- Nahezu unbegrenzte Gestaltungsmöglichkeiten:
  - lineare, geschwungene oder rechteckige Anordnung
  - „unsichtbar“ integriert oder
  - bewusst als optisches Element
- Walzenförmige Schlitzdüse
- Ausblasrichtung frei wählbar
- Einstellung jederzeit reproduzierbar
- Mit eingebauten Gleichrichterlamellen
- Befestigung durch Einclipsen in Rechteck-Ausschnitte mit 1 mm Dicke
- Erzeugung eines zusätzlichen Deckenluftschleiers zur Verringerung der Deckenverschmutzung (LTG System clean®)
- 3 Versionen möglich
  - beide Stirnseiten gerade
  - eine Stirnseite abgerundet
  - beide Stirnseiten abgerundet

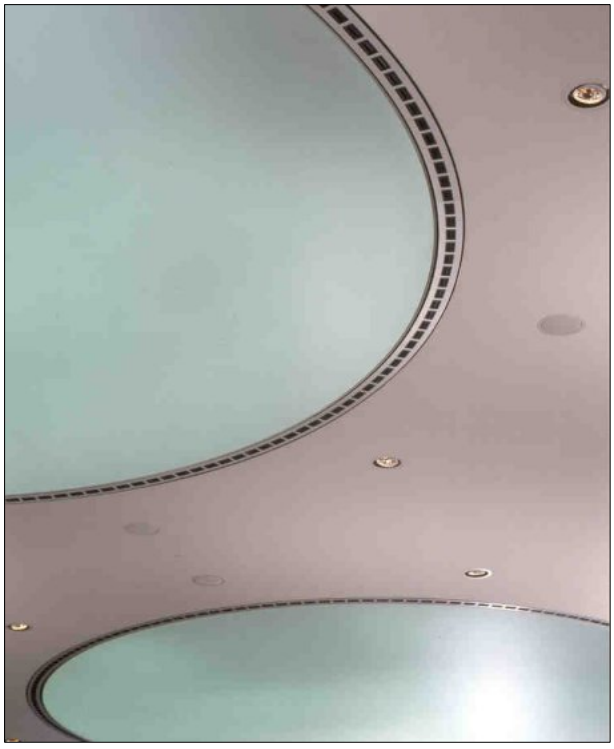

LDR-Elemente kreisförmig angeordnet

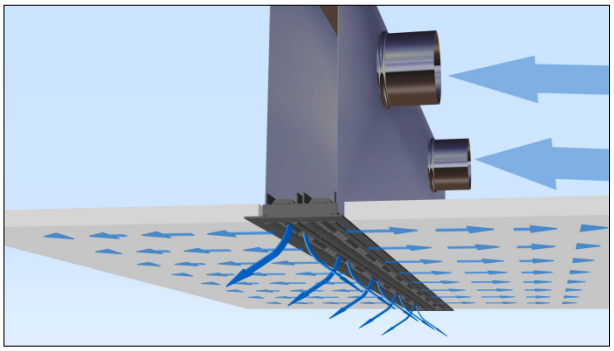

Zusätzlicher Deckenluftschleier

Einbaubeispiel: Daimler AG Center of Excellence, Sindelfingen