AIR TECH SYSTEMS

LTG Lösungen für die Luftfahrt

Brake Cooling System Typ BCS 315

Für Flugzeugtypen Airbus A330, A340, A350, A380 und Boeing B747, B777, B787

Schnelle und effiziente Bremsenkühlung

- Schnelle Kühlung innerhalb weniger Minuten
- Emissionsfreier, geräuscharmer Betrieb
- Kompakte und ergonomische Bauweise
- Mobil und ohne Kabel flexibel einsetzbar
- Energieversorgung über Akkus
- Kundenspezifische Lösungen auf Anfrage

www.LTG.de

LTG Brake Cooling System Typ BCS 315

Einsatz / Funktionsweise

Das kompakte LTG Brake Cooling System wurde speziell zur Kühlung der Bremsen am Fahrwerk von Flugzeugen, insbesondere für die Typen Airbus A350 und A380 sowie Boeing 777 und 787, entwickelt.

Für die effiziente Kühlung wird das BCS direkt am gebremsten Rad platziert.

Der BCS kühlt mittels des integrierten LTG Hochleistungs-Ventilators durch die Felgenöffnungen die Bremskomponenten.

Der Luftaustritt am BCS ist vorteilhaft nach unten gelenkt, sodass ein störungsfreies und geräuscharmes Arbeiten unterhalb des Flugzeuges gewährleistet ist.

Der Kühlungsprozess der Bremsscheiben wird mit Hilfe des BCS erheblich beschleunigt. Innerhalb kürzester Zeit sind die Flugzeuge wieder startklar.

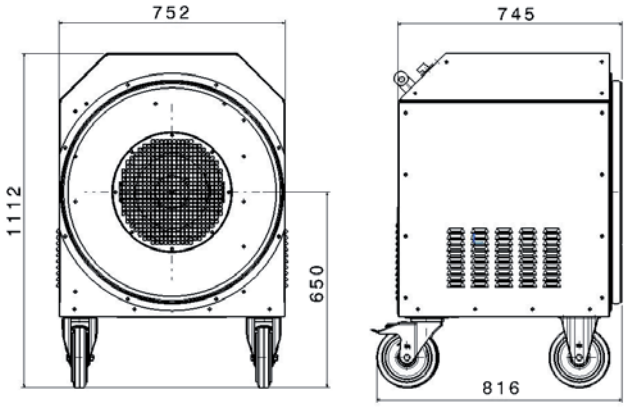

Massbild

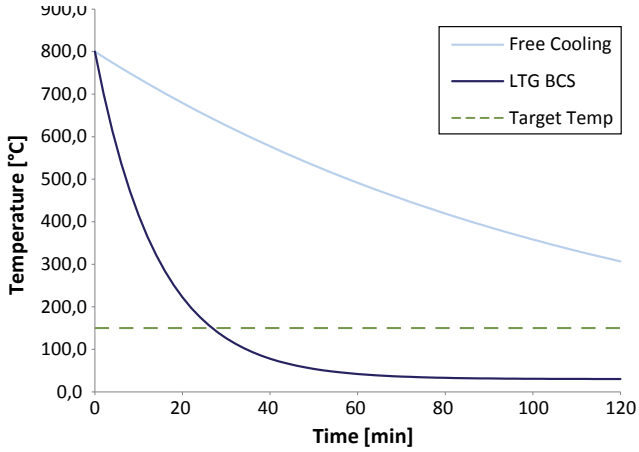

Abkühlkurve (A380)

Ausführung

Das mobile Gerät wird in einem Aluminiumgehäuse mit jeweils zwei Lenk- und Bockrollen komplett montiert geliefert. Die Lenkrollen und eingebauten Bremsen dienen zur sicheren Positionierung. Die Leichtbauweise ermöglicht eine einfache und ergonomische Bedienung: leichtes Bewegen und Lenken in schonender Haltung.

Hauptkomponente ist ein LTG Hochleistungs-Kühlventilator.

Für die Energieversorgung ist das BCS mit Akkus inklusive Ladegerät und -kabel sowie einer Ladezustandsanzeige ausgestattet. Zusätzlich verfügt das BCS über einen Betriebsstundenzähler.

Technische Daten

- Motor-Nennleistung: 0,25 kW
- Betriebs-/Steuerspannung: 24V
- Stromversorgung: 230 V, 50 Hz, 2,4 A
- Umgebungstemperatur: -5 °C bis +50 °C
- Gewicht: 140 kg
- Lärmpegel in 1 m Entfernung: < 70 dB(A)
- Betriebsdauer 4 h

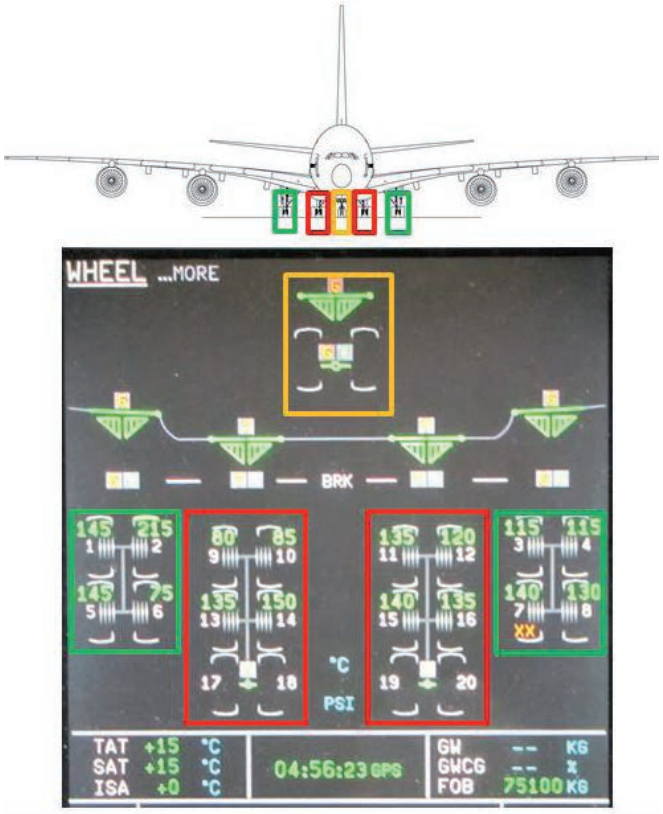

Abkühldetails (A380)

© LTG Aktiengesellschaft · Grenzstraße 7 · 70435 Stuttgart · Deutschland · (10/2019)
Tel.: +49 711 8201-0 · Fax: +49 711 8201-696 · info@LTG.de
Ausgaben mit früherem Datum werden hiermit ungültig · Technische Änderungen vorbehalten

www.LTG.de